Bauanleitung

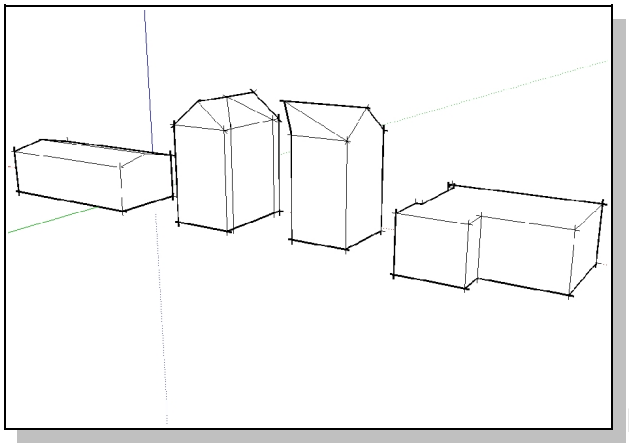

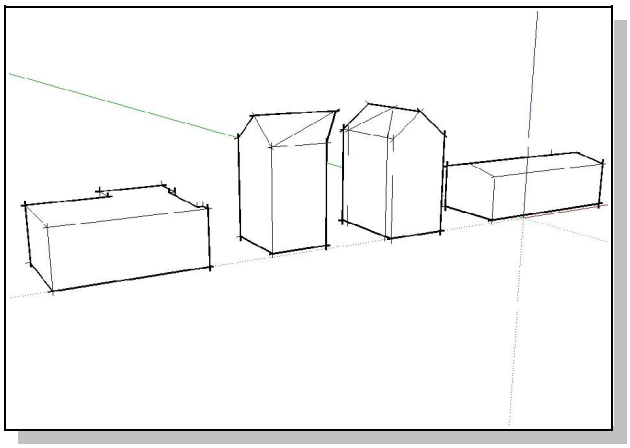

Das Modell besteht aus vier Gebäudeteilen: Hauptgebäude längs, Hauptgebäude quer, Anbau I, Anbau II mit Flachdach. Die Ausführung des Kartonmodells ist so geplant, dass es mit Kiesbahnsteig und mit erhöhtem Bahnsteig gebaut werden kann.
Die Fenster und Türen können a) wie gedruckt, b) ausgeschnitten und hinterklebt oder c) ausgeschnitten und mit Distanzstreifen vertieft verbaut werden.
An Ausschmückungsteilen sind nur eine Informationstafel und ein Fernsprecherkasten vorhanden.

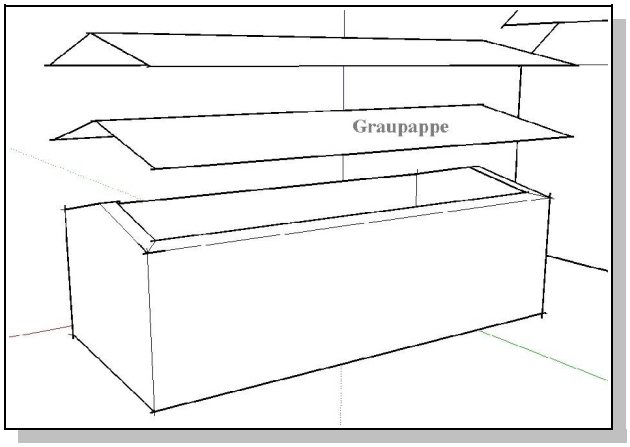

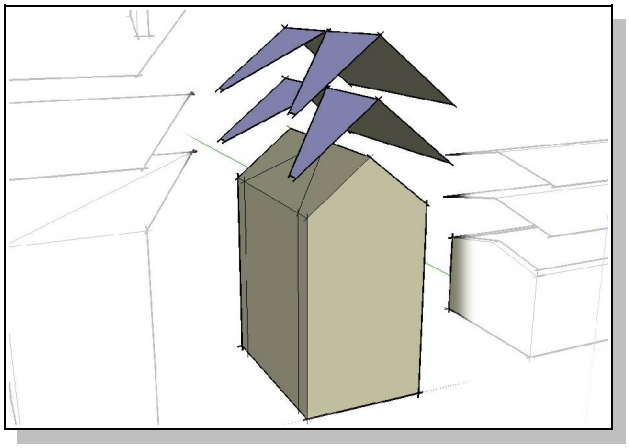

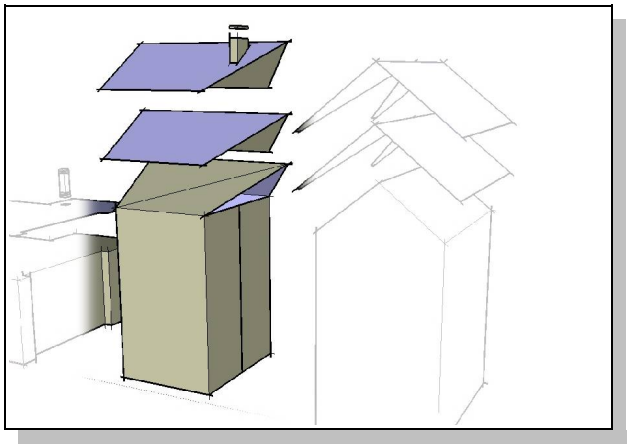

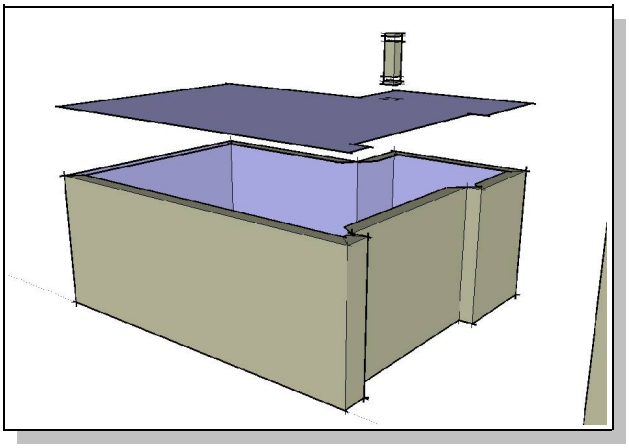

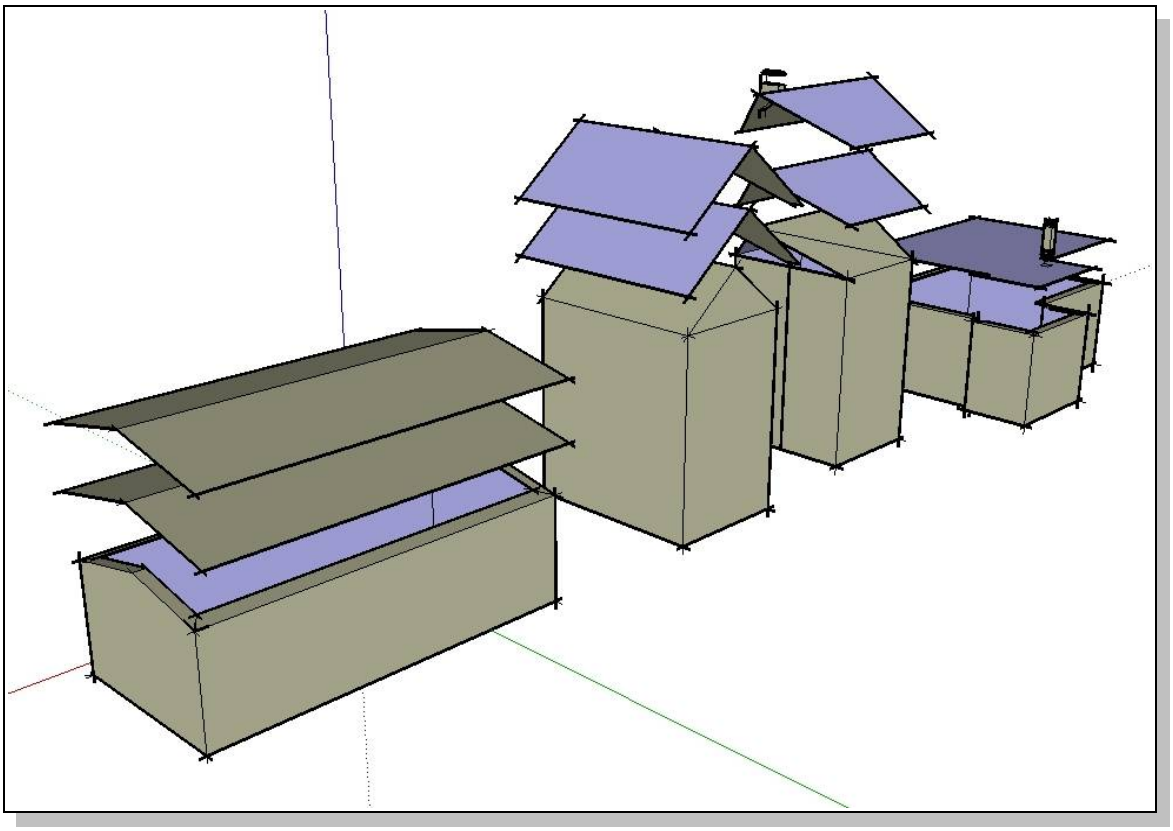

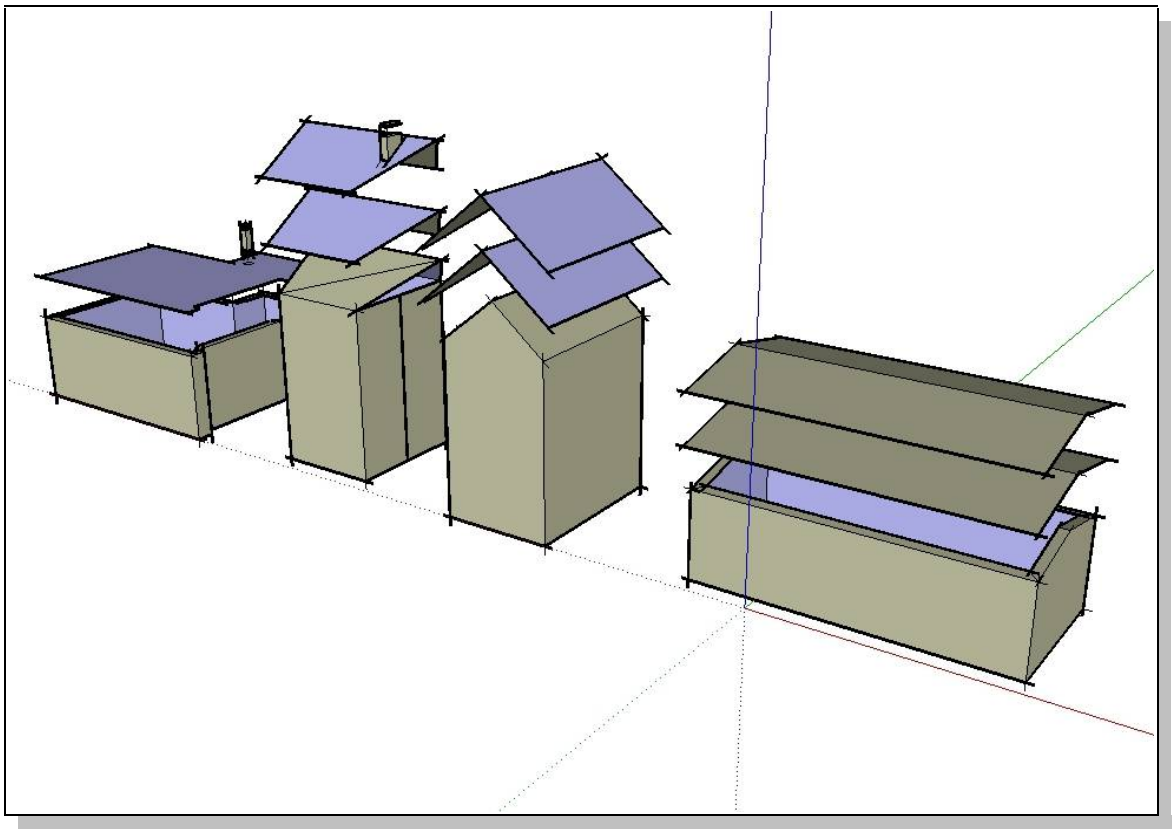

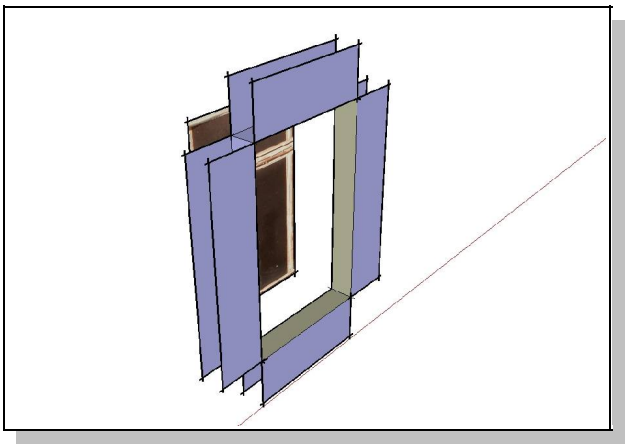

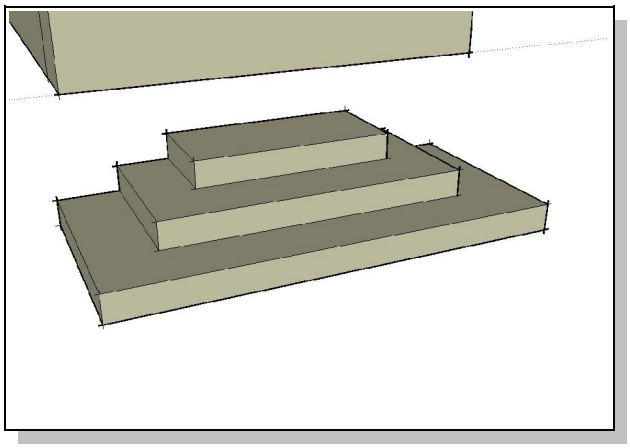

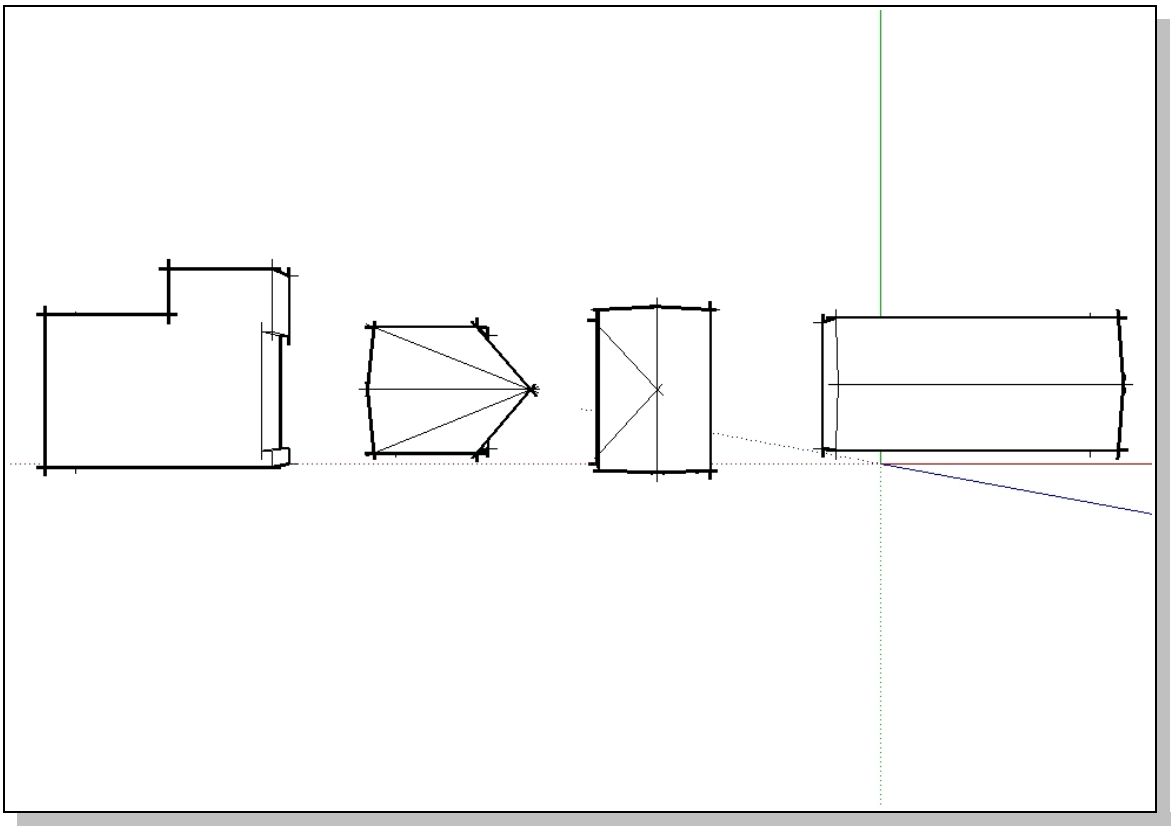

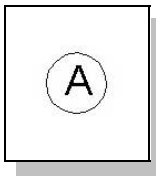

Das A im Kreis bedeutet: Auswahl/Alternativ zu verwenden
_____ Schneidelinie, direkt auf der Linie schneiden
_ _ _ _ _ _ _ Knicklinie; es wird nicht unterschieden zwischen Knicklinien nach vorne oder hinten, das ergibt sich aus der Bauanleitung.

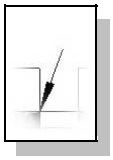

Der Pfeil zeigt auf eine Schneidelinie/Trennungsschnitt. Die Bögen sollten auf 160 g/m² starkem Karton gedruckt werden.

HO	Bahnhof Dahlewitz/Brandenburg Maßstab 1/87 - Seite 10/10 © 2006 Godwin T. Petermann, D

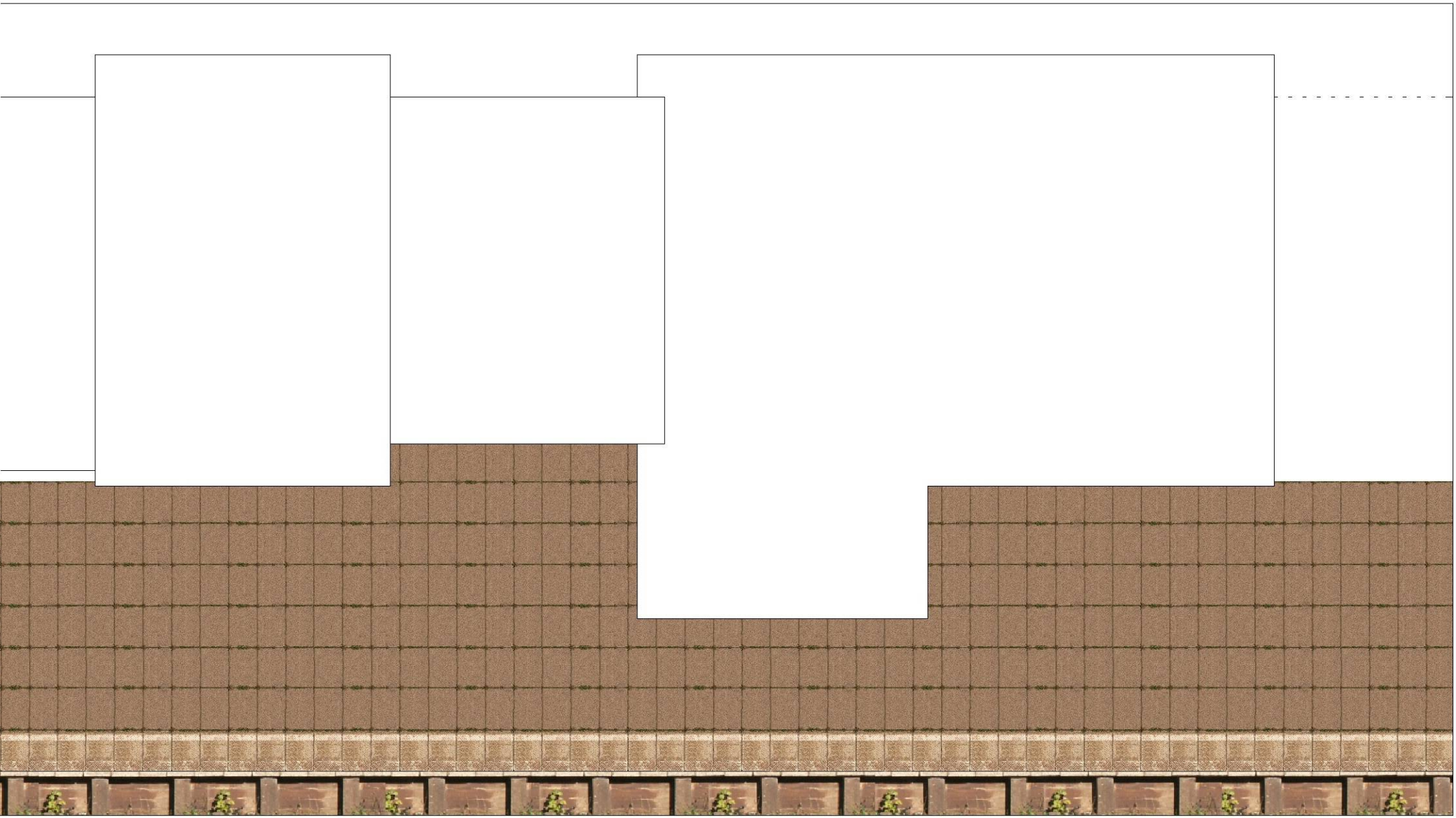
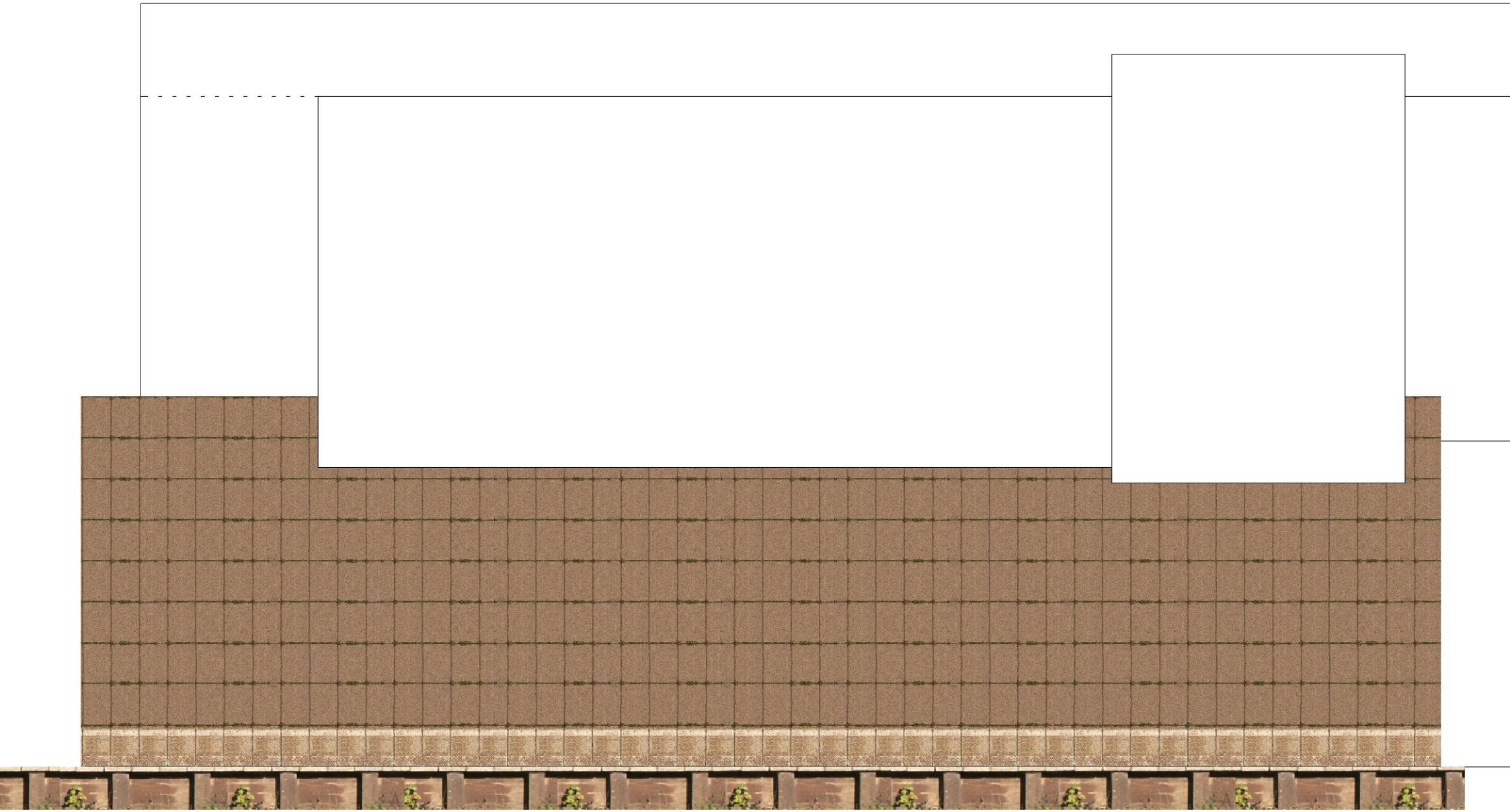
HO	Bahnhof Dahlewitz/Brandenburg Maßstab 1/87 - Seite 10/10 © 2006 Godwin T. Petermann, D